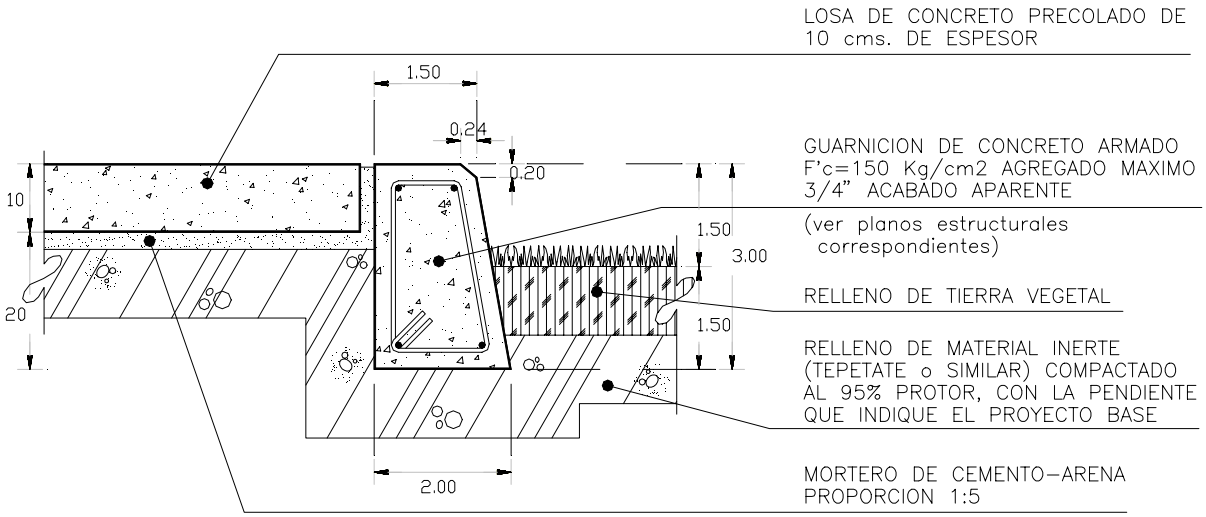

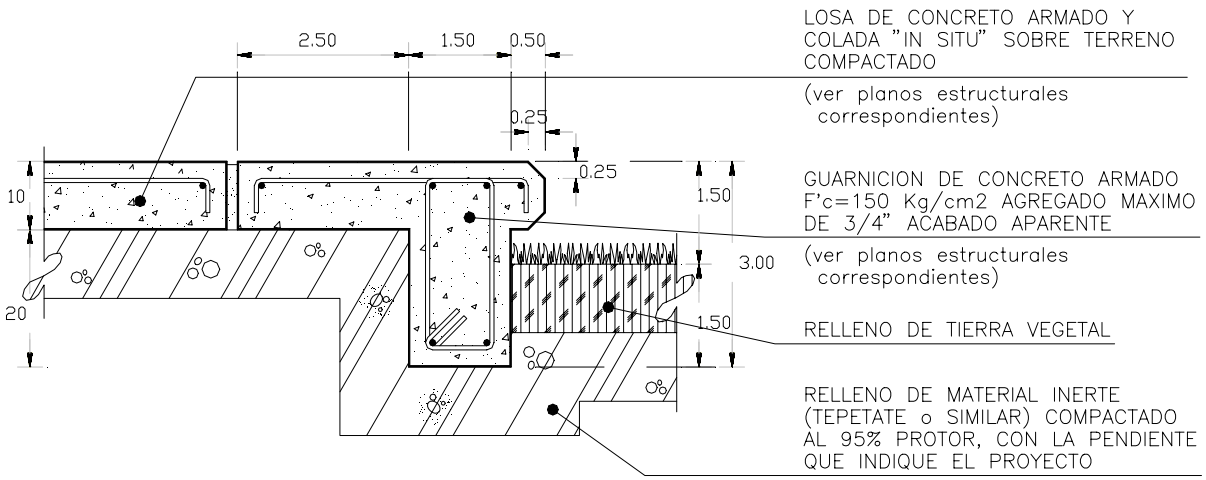

NOTAS DE ESPECIFICACIONES

GUARNICIONES.

LAS GUARNICIONES, TIENEN MULTIPLES FUNCIONES Y ENTRE LAS MAS IMPORTANTES ESTA EL PROTEGER LAS ORILLAS DE LA SUPERFICIE PAVIMENTADA Y EVITAR QUE SE DESLICE LA BASE DEL PAVIMENTO; EN OCASIONES FUNCIONA COMO PEQUEÑO MURO DE CONTENCION O COMO JUNTA CONSTRUCTIVA, MARCA CAMBIOS DE NIVEL Y FUNCIONA COMO ESCALON.

1.- CUANDO LAS GUARNICIONES SE CONSTRUYEN DE CONCRETO HIDRAULICO TENDRAN UNA RESISTENCIA CON UN F'c=150 Kg/cm2. CON AGREGADO EXPUESTO CON UN TAMAÑO MAXIMO DEL AGREGADO DE 40mm.

2.- LOS MOLDES PARA LAS GUARNICIONES COLADAS EN SITIO SERAN METALICOS FIJOS Y CON EL ESPESOR ADECUADO QUE PROPORCIONE SUFICIENTE RIGIDEZ Y RESISTENCIA, PARA NO DEFORMARSE DURANTE EL VACIADO Y VIBRADO.

3.- LOS MOLDES DEBERAN QUEDAR FIRMEMENTE SUJETOS A LA BASE DE APOYO, PARA CONSERVAR EL ALINEAMIENTO, PENDIENTE Y NIVELES DEL PROYECTO.

4.- ANTES DE VACIAR EL CONCRETO EN LOS MOLDES, DEBERA HUMEDECERSE LA BASE, AL COLAR, SE EJECUTARA EN DOS CAPAS DE APROXIMADAMENTE 25cm. CADA UNA Y SE COMPACTARAN CON VIBRADOR DE INMERSION.

5.- SE DEJARAN JUNTAS DE CONSTRUCCION, EN RANGOS DE 15 A 20mts. Y ANTES DE CONTINUAR EL VACIADO, DEBERA PINTARSE LA CARA VERTICAL DE LA JUNTA CON CEMENTO ASFALTICO No.6 Y CON UN ESPESOR NO MENOR DE 2mm.

6.- LOS MOLDES SE REMOVERAN, UNA VEZ QUE SE HAYA ENDURECIDO EL CONCRETO.

7.- SE MARCARA EN LOS PAÑOS EXTERIORES DE LAS GUARNICIONES, LOS NIVELES DE LAS DIFERENTES CAPAS DE LOS PAVIMENTOS, QUE SERVIRAN PARA VERIFICAR ESPESORES Y NIVELES DE PROYECTO.

8.- DESPUES DE HABER PULIDO Y TERMINADO LA CORONA DE LA GUARNICION, SE PROCEDERA AL CURADO APLICANDO RIEGOS DE AGUA.